MÁXIMA EFICIENCIA

10,000 LB. DE CAPACIDAD
TRACTOR DE ARRASTRE

CAT®

DISEÑO INTELIGENTE
POR DENTRO Y POR FUERA

Rendimiento Superior

Los motores de CA Tri-fásicos (3-fases) de servicio pesado proporcionan la potencia para operar más tiempo con una carga utilizando menos energía por ciclo. Adicionalmente, nuestra cabeza de dirección y los controles de dirección grandes, fáciles de usar permiten a los operadores maniobrar eficientemente estos montacargas, especialmente en espacios más restringidos o confinados.

Comodidad Excepcional Durante Todo el Turno

Con una cabeza de dirección ajustable de estilo en T y acojinamiento ergonómico, estos tractores de arrastre proporcionan comodidad excepcional mientras ayudan a minimizar la fatiga para el operador. Estos montacargas se diseñaron con un compartimiento del operador espacioso que permite a los operadores cambiar posiciones/posturas durante su turno. Y el tapete de piso de acojinamiento profundo ayuda a absorber vibraciones del piso para ayudar a proporcionar un recorrido suave.

CARACTERÍSTICAS DE LA CABEZA DE CONTROL ERGONÓMICA

Mayor control para comando de levantamiento, de descenso y de reversa con botones grandes, sellados

Controles de velocidad de desplazamiento giratorios de pulgar que se puede utilizar desde un lado o el otro lado

La elevación y el descenso de la carga se hacen simples con interruptores de contacto suave

Mantenimiento Simplificado.

- Los motores de accionamiento de CA sin escobillas utilizan menos componentes y requieren menos mantenimiento
- El desmontaje de dos tornillos proporciona fácil acceso a los componentes
- La defensa frontal de servicio pesado ayuda a proteger el montacargas

Menos Tiempo de Inactividad. Más Confiabilidad.

LCD Multifuncional Opcional
- Números de PIN (NIP)
- Configuraciones de rendimiento personalizado
- Representación visual de la carga restante de la batería.
- Diagnósticos a bordo
- Solución de problemas libre de herramientas

Componentes fácilmente accesibles para mantenimiento rápido

El controlador sellado de clasificación IP65, permite que estos montacargas operen en espacios húmedos, en refrigeradores y congeladores con temperaturas abajo de -20°F (-28.9°C)

Poderosa tecnología trifásica de CA (3-fases): Los motores de accionamiento de CA sin escobillas utilizan menos componentes, requiriendo menos mantenimiento

Protección térmica puede reducir la velocidad o apagar el sistema en caso de altas temperaturas

Sistema de freno eléctrico "Inteligente" proporciona menos acumulación de calor y elimina la necesidad de ajustes

El diseño superior e inferior del componente de dirección ayuda a reducir riesgo de daño a la cabeza de dirección mientras que proporciona fácil capacidad de servicio

Unidad y mecanismo de accionamiento de servicio pesado
Un sistema de accionamiento de engranaje cónico espiral silencioso, comprobado en campo, proporciona rendimiento suave y confiable

Sello de guiadera de cojinete de acero reduce enormemente el ingreso de suciedad y de desechos al motor y a la carcasa de la unidad de accionamiento

Servicio y soporte local

Refacciones genuinas OEM

Paquetes de financiamiento a la medida

Garantía de fábrica para una mayor protección

MÁS CONFIANZA

Soporte Local Con El Que Puede Contar

La compra de montacargas Cat lo conecta a una variedad de soluciones de manejo de materiales, incluyendo servicio y soporte de clase mundial de su distribuidor local, confiable. Con técnicos de servicio capacitados, un inventario de partes diversas y una amplia selección de opciones de servicio, su distribuidor local puede ayudarle a reducir costos, a mejorar la productividad y a administrar con más eficiencia su negocio.

FINANCIAMIENTO SIMPLIFICADO

Financiar su próximo montacargas Cat es fácil con nuestro amplio rango de opciones flexibles de arrendamiento y compra. Si usted desea financiar o rentar, nuestro distribuidor de montacargas Cat local puede ayudarle a personalizar un paquete para su negocio.

CUANDO CADA PARTE CUENTA

Al comprar a su distribuidor local, puede estar seguro que sus partes genuinas de OEM se manufacturan para cumplir con el criterio de equipo original. Adicionalmente, todas las partes de OEM de montacargas Cat vienen con una garantía de seis meses, sin límite de horas.

Cuando la velocidad es crítica, nuestra Garantía de Repuestos Rápido o Repuestos Sin Costo* asegura la entrega al siguiente día hábil de todas las partes de montacargas Cat, o estas serán gratis, incluyendo el flete. Si su parte no viene en el siguiente día hábil, nosotros la pagamos.

PRESTIGIO DETRÁS DE NUESTROS PRODUCTOS

Entregamos tranquilidad ayudando a sus montacargas permanezcan en el trabajo. Cada montacargas Cat nuevo está cubierto por una garantía de 1-año / 2,000-horas que incluye partes y mano de obra, así como componentes y sistemas. Con nuestra garantía de tren motriz extendida de 2-años / 4,000-horas estándar, usted tendrá la confianza que sólo proviene de ser dueño de un montacargas Cat.

*** En la ubicación del distribuidor.**
†Los programas pueden estar sujetos a cambios sin notificación y pueden variar por región. Por favor pregunte a su distribuidor de montacargas Cat local por los términos y condiciones completos.

Especificaciones

	Características			WT45M	
1	Capacidad de rodamiento en el centro de carga nominal	lb	*kg*	10,000	*4,535*
2	Tipo de energía	V		Eléctrico 24V	
3	Tipo de operador			operador de pie / a bordo	
4	Tipo de llanta - tracción / arrastre			hule sólido / poliuretano	
5	Ruedas (x=impulsadas) de tracción / arrastre			1x / 2	
	Dimensiones			**WT45M**	
6	Ancho total	pulg.	*mm*	35.1	*890*
7	Largo total (sin acoplador)	pulg.	*mm*	52.8	*1,340*
8	Altura total – hasta la parte superior de la cabeza de dirección	pulg.	*mm*	55.7	*1,415*
9	Distancia entre ejes	pulg.	*mm*	32.7	*830*
10	Voladizo frontal	pulg.	*mm*	8.25	*210*
11	Espacio libre de pendiente – debajo del chasis	%		31	
12	Radio de giro – exterior mínimo	pulg.	*mm*	41.0	*1,040*
13	Radio de giro – incluyendo palanca a 90°	pulg.	*mm*	46.3	*1,175*
14	Dimensiones de llanta de tracción	pulg.	*mm*	10 x 4	*255 x 100*
15	Dimensiones de ruedas de arrastre	pulg.	*mm*	7 x 3	*180 x 75*
	Rendimiento			**WT45M**	
16	Velocidad de desplazamiento – descargado	mph	*km/h*	9.1	*14.6*
17	Velocidad de desplazamiento - cargado	mph	*km/h*	5.6	*9.0*
18	Tiro de barra de tracción – normal	lb	*N*	225	*1,000*
19	Tiro de barra de tracción – máximo	lb	*N*	710	*3,158*
	Peso			**WT45M**	
20	Peso de montacargas sin batería – sin carga	lb	*kg*	1,195	*545*
	Batería			**WT45M**	
21	Tamaño del compartimiento – largo x ancho x alto	pulg.	*mm*	33.3 x 13.5 x 31.6	*850 x 345 x 805*
22	Capacidad de Amp Horas – máximo (6 horas)	Ah		840	
23	Peso – mínimo / máximo	lb	*kg*	855 / 1,500	*390 / 680*
24	Longitud de carga – posición B	pulg.	*mm*	20	*508*
25	Conector	tipo		SB-175 Rojo	
26	Rodillo de la batería (opcional) – altura desde piso (horquillas descendidas)	pulg.	*mm*	7.05	*180*

* Tamaño de compartimento de batería con rodillos y compuertas laterales opcionales: 30.9 x 13.5 x 31.6 (785 x 345 x 805).

NOTA: Estas especificaciones asumen el uso de ejes de tracción, de llantas y de ángulos de inclinación especificados. Valor máximo convertido para capacidad en pendiente en par máximo del motor de tracción. Cualquier modificación a especificaciones, o alguna otra combinación de especificaciones, hechas después del envío del montacargas, requiere aprobación previa por escrito de Logisnext Americas, Inc. (Consulte ANSI/ITSDF B56.9.) También tenga en cuenta que la visibilidad general de operación puede ser afectada por la configuración del mástil y las opciones del mástil de su montacargas. Por lo tanto, usted puede necesitar agregar dispositivos secundarios [auxiliares] o modificar sus prácticas de operación. Consulte a su distribuidor para más información.

Los números que se muestran en el diagrama corresponden a la primera columna del cuadro de especificaciones.

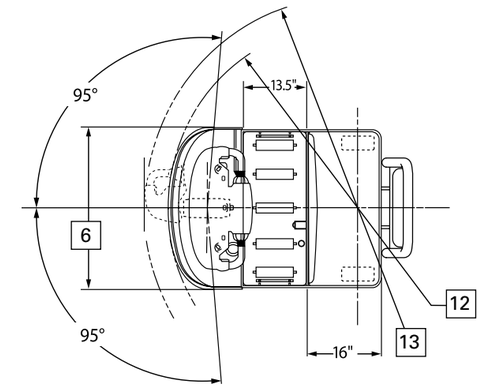

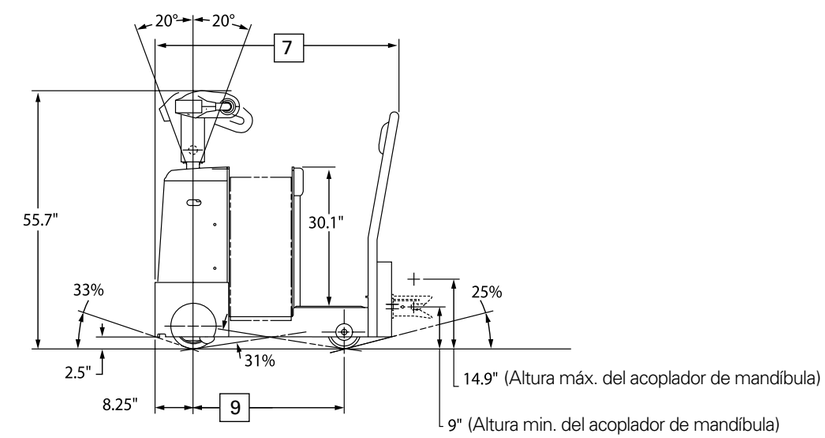

Normas de seguridad

Estos montacargas cumplen las normas del Instituto Americano de Normas Nacionales/Fundación de Desarrollo de Normas de Montacargas Industriales, ANSI/ITSDF B56.9.

Los usuarios deben tener en cuenta, y apegarse a, los códigos y normas aplicables respecto a capacitación para operadores, uso, operación y mantenimiento de montacargas industriales energizados, incluyendo:

- ANSI/ITSDF B56.9.
- NFPA 505, norma de seguridad contra incendio para designaciones de — tipos de montacargas industriales energizados, áreas de uso, mantenimiento y operación.
- Reglamentos de la Administración de Seguridad y Salud Ocupacional (OSHA) que pueden aplicar.

Póngase en contacto con su distribuidor de montacargas Cat para más información incluyendo programas de capacitación para operadores y sistemas auxiliares de advertencia visual y audible, extinguidores de incendio, etc., cuando estén disponibles para aplicaciones y requerimientos específicos del usuario. Las especificaciones, equipo, datos técnicos, fotos e ilustraciones se basaron en la información al momento de la impresión y están sujetos a cambios sin previo aviso. Algunos productos pueden mostrarse con equipo opcional.

Su distribuidor de montacargas Cat puede proporcionar opciones y características adicionales para especializar su montacargas para su aplicación única. La capacitación para operadores y los programas de financiamiento del cliente también se encuentran disponibles para ayudarle a encontrar el más adecuado para su negocio.

Ayudar a los negocios a avanzar – así es como estamos constituidos.

Nota: Equipar este modelo con una fuente de energía (p.ej.: Litio-Ion, pila de Combustible de Hidrógeno, etc.) que no haya sido previamente aprobada por la fábrica, se considera una modificación. De acuerdo a la OSHA (Administración de Seguridad y Salud Ocupacional) 1910.178 y a la norma ANSI/ITSDF B56.1, por favor consulte con su representante de la fábrica antes de instalar alguna fuente de energía que no sea del OEM (Fabricante del equipo original), que no haya sido previamente aprobada.

* El producto mostrado podría ser diferente de la configuración real en base a los requerimientos del mercado.

© 2026 Logisnext Americas Inc. CAT, CATERPILLAR, LET'S DO THE WORK, their respective logos, "Caterpillar Corporate Yellow", the "Power Edge", and Cat "Modern Hex" trade dress as well as corporate and product identity used herein, are trademarks of Caterpillar used under license and may not be used without permission from Caterpillar. Some products may be shown with optional equipment.

CSHN0202-01

04/26